S 94

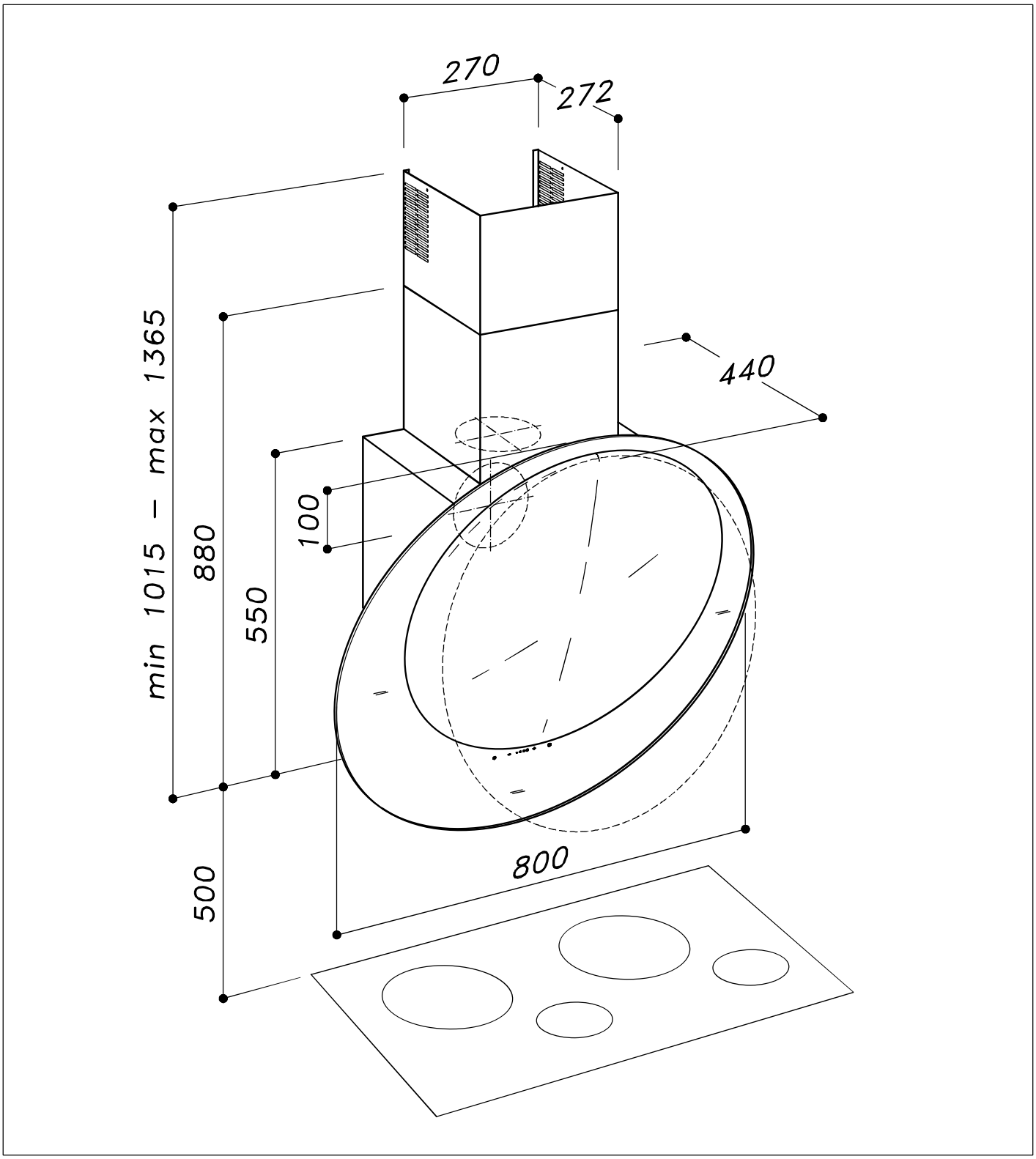

27.10.2014